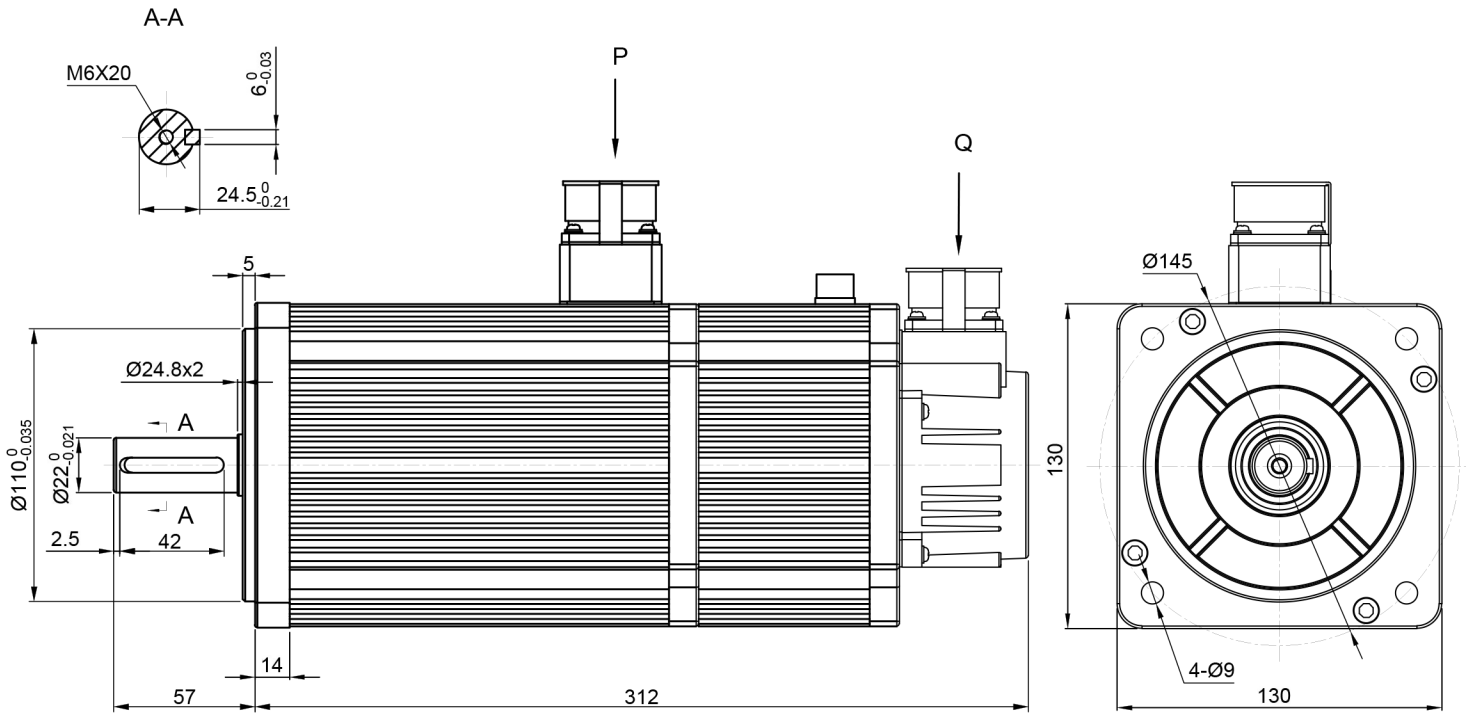

技术数据

极数	8	P
额定功率	3800	W
额定线电压	220	V/AC
额定线电流	13.5	A
额定转速	2500	rpm
额定力矩	15	N.m
峰值力矩	30	N.m
反电势	67	V/1000r/min
力矩系数	1.11	N.m/A
转子惯量	$2.77x10^{-3}$	$KG.M^2$
绕组(线间)电阻	0.49	Ω
绕组(线间)电感	1.68	mH
电气时间常数	3.43	ms
重量	11.7	KG
制动器额定电压	24	VDC
制动器额定功率	13.8	W
制动器静转矩	16	N. m
编码器类型	单圈绝对值23位/光编	
电机绝缘等级	Class F	
防护等级	IP65	
使用环境	环境温度： -20°C～+40°C， 环境湿度<90% (不结霜条件)	

电机绕组连接线顺序				
信号引线	PE	U	V	W
插座编号	1	2	3	4

动力线航空插头(P向)

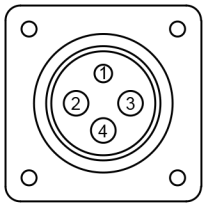

绝对值编码器插头(Q向)

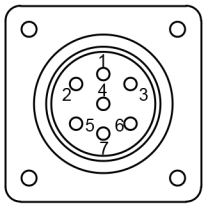

绝对值编码器连接线7芯							
信号引线	PE	E-	E+	SD-	0V	SD+	+5V
插座编号	1	2	3	4	5	6	7

版本	更改文件名	变更时间	变更人	变更内容

	签名	年 月 日	图纸大小	质量	比例	深圳锐特机电技术有限公司
设计			A3			名称 RSM-M13J15025A-Z
审核			材料			
工艺						图号
批准			共1张 第1张	版本 01		

零件代号
借(通)用件登记
描图
描校
旧底图总号
底图总号
签字
日期