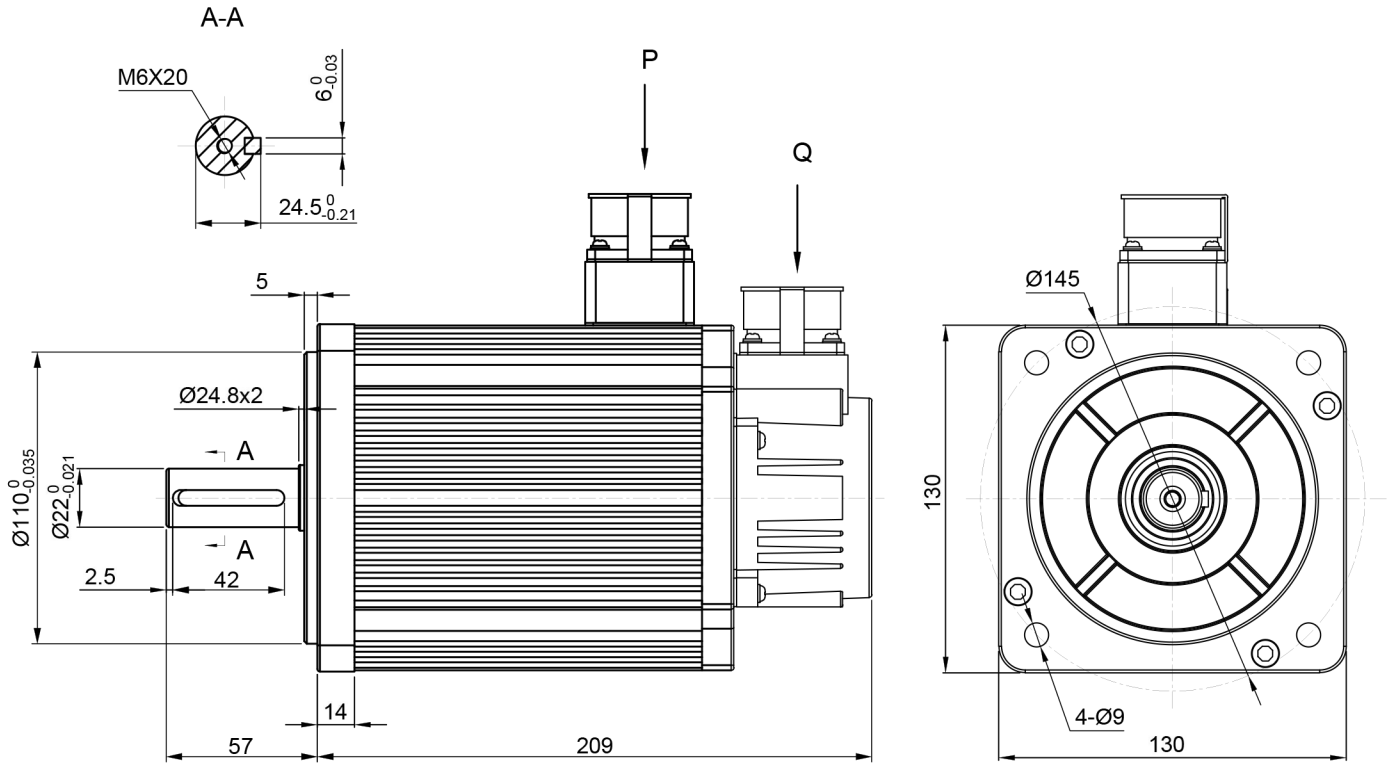

技术数据

极数	8	P
额定功率	2600	W
额定线电压	220	V/AC
额定线电流	10	A
额定转速	2500	rpm
额定力矩	10	N.m
峰值力矩	25	N.m
反电势	70	V/1000r/min
力矩系数	1	N.m/A
转子惯量	$1.94x10^{-3}$	$KG.M^2$
绕组(线间)电阻	0.73	Ω
绕组(线间)电感	2.45	mH
电气时间常数	3.36	ms
重量	9.8	KG
编码器类型	单圈绝对值23位/光编	
电机绝缘等级	Class F	
防护等级	IP65	
使用环境	环境温度： -20°C～+40°C， 环境湿度<90% (不结霜条件)	

电机绕组连接线顺序				
信号引线	PE	U	V	W
插座编号	1	2	3	4

动力线航空插头(P向)

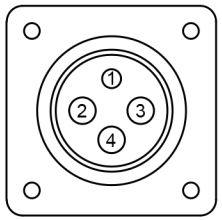

绝对值编码器插头(Q向)

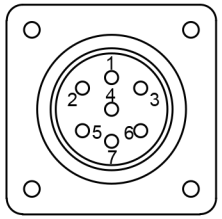

绝对值编码器连接线7芯							
信号引线	PE	E-	E+	SD-	0V	SD+	+5V
插座编号	1	2	3	4	5	6	7

版本	更改文件名	变更时间	变更人	变更内容

	签名	年 月 日	图纸大小	质量	比例	深圳锐特机电技术有限公司	
设计			A3				
审核			材料			名称	RSM-M13J10025A
工艺							
批准			共1张 第1张	版本 01		图号	

零 件 代 号
借(通)用件登记
描图
描校
旧底图总号
底图总号
签字
日期